A部 詳細図

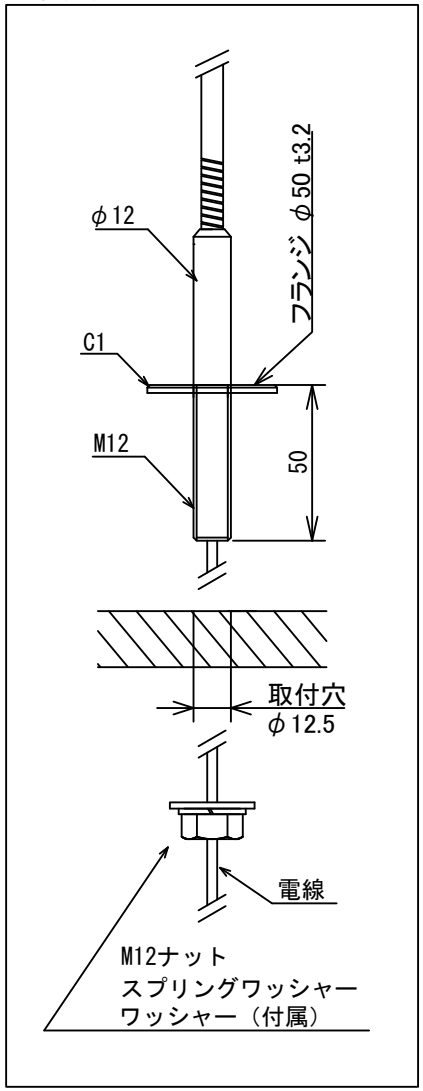

ON/OFFスイッチ

3段階調光	調光なし (ON/OFF)

※調光の種類を選択し、レ点を入れてください。

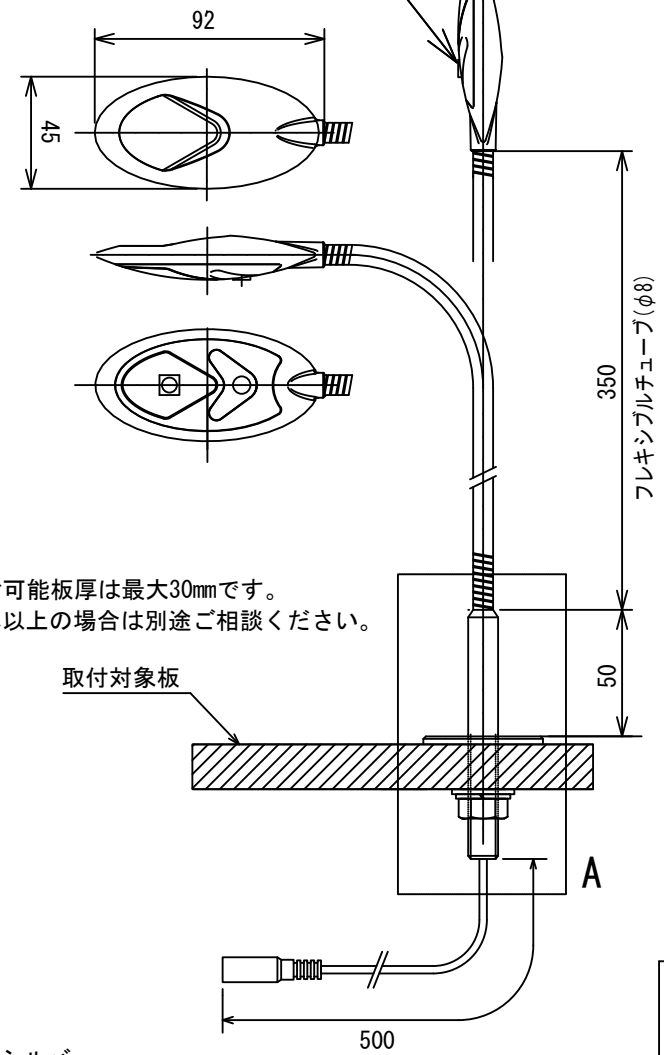

取付可能板厚は最大30mmです。
それ以上の場合は別途ご相談ください。

取付対象板

【設置位置について】
ご使用時に無理のない位置に設置くださいますようお願いいたします。設置位置が遠く、ヘッドを無理に引き寄せなければならない場合、フレキシブルチューブの根本に負荷が集中し、破損の原因となります。

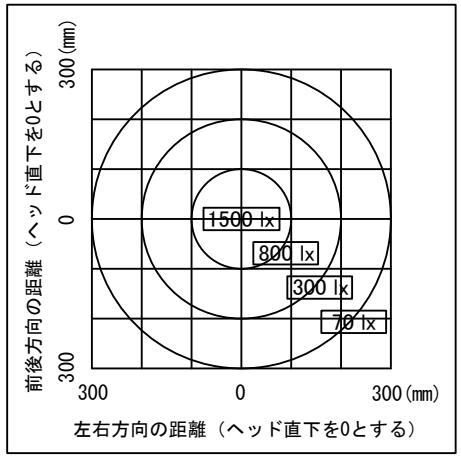

A 照度分布図
ヘッド高さ250mm、調光最大時の机上面平均照度

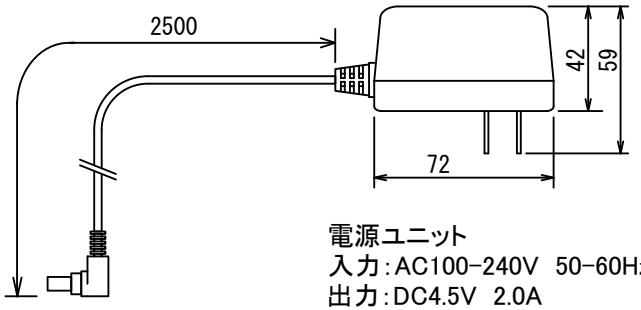

電源ユニット
入力：AC100-240V 50-60Hz
出力：DC4.5V 2.0A
L72×W34×H59mm

A 2022.06.02 照度分布図、図面書式変更、材質変更
B 2022.12.20 光源カバー LED部 色 追記

<材質・仕上げ>
光源ヘッド部：アルミダイキャスト 塗装色ブラック/シルバー
光源カバー：ポリカーボネート 塗装色ブラック/シルバー、LED部 色 乳白 B
フレキシブルチューブ：鋼、真鍮 塗装色ブラック/シルバー A

品名：LFX1-0LE 水平面取付タイプ ブラック/シルバー	図番：2019-0514-03
型式：LFX1-0-H-BK（ブラック） -SL（シルバー）	投影法
	単位：mm

L-kougen
株式会社エル光源